ВИБРОТЕХНИК

Авангард российского оборудования
для точного измельчения

Победитель конкурсов по качеству
«100 лучших товаров России», «Сделано в России»
и «Сделано в Петербурге»

ДЕЛИТЕЛЬ ЖЕЛОБЧАТЫЙ
ДП5, ДП10, ДП15 и ДП20

Руководство по эксплуатации

ВТ-1205.00.000 РЭ
ВТ-1206.00.000 РЭ
ВТ-1207.00.000 РЭ
ВТ-1209.00.000 РЭ

Санкт-Петербург
2015

Содержание

Введение 3

1 Описание и работа изделия 4

1.1 Назначение изделия 4

1.2 Технические характеристики 4

1.3 Состав изделия 5

1.4. Устройство и работа 5

1.4.1 Устройство изделия 5

1.4.2 Работа изделия 5

2. Использование изделия 6

3. Техническое обслуживание 6

4 Утилизация 6

Приложения

Введение

Настоящее Руководство по эксплуатации предназначено для изучения изделия и содержит описание устройства, принцип действия и технические характеристики делителей желобчатых, далее «делитель». Фирма выпускает несколько типоразмеров изделия, конструкция которых не отличается друг от друга, поэтому составлено единое Руководство по эксплуатации для всех типоразмеров. Технические характеристики делителей приведены в таблице 1.

1. Описание и работа изделия

1.1 Назначение изделия

Делитель предназначен для деления проб сыпучих материалов или пульпы, выполняемого при сокращении пробы, на две равновеликие по массе и равноценные по содержанию составляющие части.

1.2 Технические характеристики

Таблица 1

№	Параметры, единицы измерения	Значения параметров			
1	Наименование изделия	ДП-5	ДП-10	ДП-15	ДП-20
2	Ширина желобка (S), мм	5	10	15	20
3	Количество желобков, шт	20	16	16	16
4	Крупность материала пробы, мм не более	1.5	3.5	5	8
5	Полный объем пробоприемников, $дм^3$	2x0,85	2x1,3	2x4,4	2x10
6	Габаритные размеры (см. рис 1), мм: длина ширина высота	 258 155,5 200	 258 213,5 200	 391 293,5 313,5	 419 373,5 367,5
7	Масса (в комплекте с совком), кг	2.65 (2,92)	2,99 (3,36)	7,29 (8,1)	9,8 (10,8)
8	Конструкторская документация, №	ВТ-1205.00.000	ВТ-1206.00.000	ВТ-1207.00.000	ВТ-1209.00.000

1.3 Состав изделия

Таблица 2

№ п/п	Составные части	Количество, шт.
1	2	3
1	Делитель желобчатый с двумя пробосборниками	1
2	Совок	1
3	Тара	По условиям заказа
Документация		
1	Руководство по эксплуатации	1
2	Формуляр	1

1.4. Устройство и работа

1.4.1 Устройство изделия

Общий вид делителя показан на Рис. l. Основной частью делителя является делительный блок 1. Снизу под делительный блок 1 вставляются два пробосборника 2, которые плотно прилегают к боковинам делительного блока. На делительном блоке располагается шильдик предприятия изготовителя 3. Устойчивое расположение делительного блока на горизонтальной поверхности обеспечивается четырьмя опорами 4.

Устройство делительного блока показано на Рис. 2. Блок набирается из пластин 1, разделенных вставками 2 и втулками 3. Взаимное расположение вставок и втулок чередуется из ряда в ряд. По краям пакет замыкается стенками 4. К стенкам 4 прилегают опоры 5, между которыми расположены боковины 6. Сформированный пакет надет на три шпильки 7 и сжат с двух сторон гайками 8. Пластины 1 вместе с верхними поверхностями вставок 2 образуют желобки, направленные попеременно в противоположные стороны от оси блока.

В комплект поставки делителя входит совок, показанный на Рис.3, состоящий из дна 1 и двух ручек 2.

Изделие (за исключением опоры 5 рис. 2) выполнено из нержавеющей стали.

1.4.2 Работа изделия

Проба, подлежащая делению, засыпается в совок (Рис. 3); совок с пробой опрокидывается в приемную горловину. При этом проба высыпается (или выливается) в бункер и через желобки равномерно разделяется по пробосборникам. Поскольку делительный блок закрыт с боковых сторон стенками, выделение пыли минимально.

2. Использование изделия

2.1. Установите делитель горизонтально на ровной поверхности.
2.2. Засыпьте пробу, подлежащую сокращению, в совок, стараясь распределить ее равномерно по ширине совка.
2.3. Вставьте совок с пробой в горловину и аккуратно опрокиньте его.
2.4. Выньте пробосборники с разделенной пробой и отправьте обе части на дальнейшую обработку, после чего очистите пробосборники.
2.5. Вставьте пустые пробосборники на свои места. После этого процесс можно повторить.

ЗАПРЕЩАЕТСЯ использовать делитель для проб, имеющих крупность материала, превышающую указанную в Табл. 1, во избежание повреждения изделия в результате заклинивания частиц материала между листами делительного блока.

3. Техническое обслуживание

3.1 Техническое обслуживание включает в себя очистку или промывку делителя в случае необходимости.
3.2 Техническое обслуживание не включает в себя разборку делительного блока; отворачивание гаек п.8 (Рис. 2) может привести к потере целостности делительного блока, сборка которого производится квалифицированными специалистами с применением специальной технологической оснастки.

4. Утилизация

Утилизация изделия производится методом его полной разборки и сдачи составных частей на металлолом. В составе изделия содержится нержавеющая сталь. Нержавеющая сталь отделяется разборкой изделия.

Составных частей, представляющих опасность для жизни, здоровья людей и окружающей среды после окончания срока службы, делитель не содержит.

Предприятие-изготовитель оставляет за собой право вносить в конструкцию изделия изменения, не ухудшающие его эксплуатационных качеств.

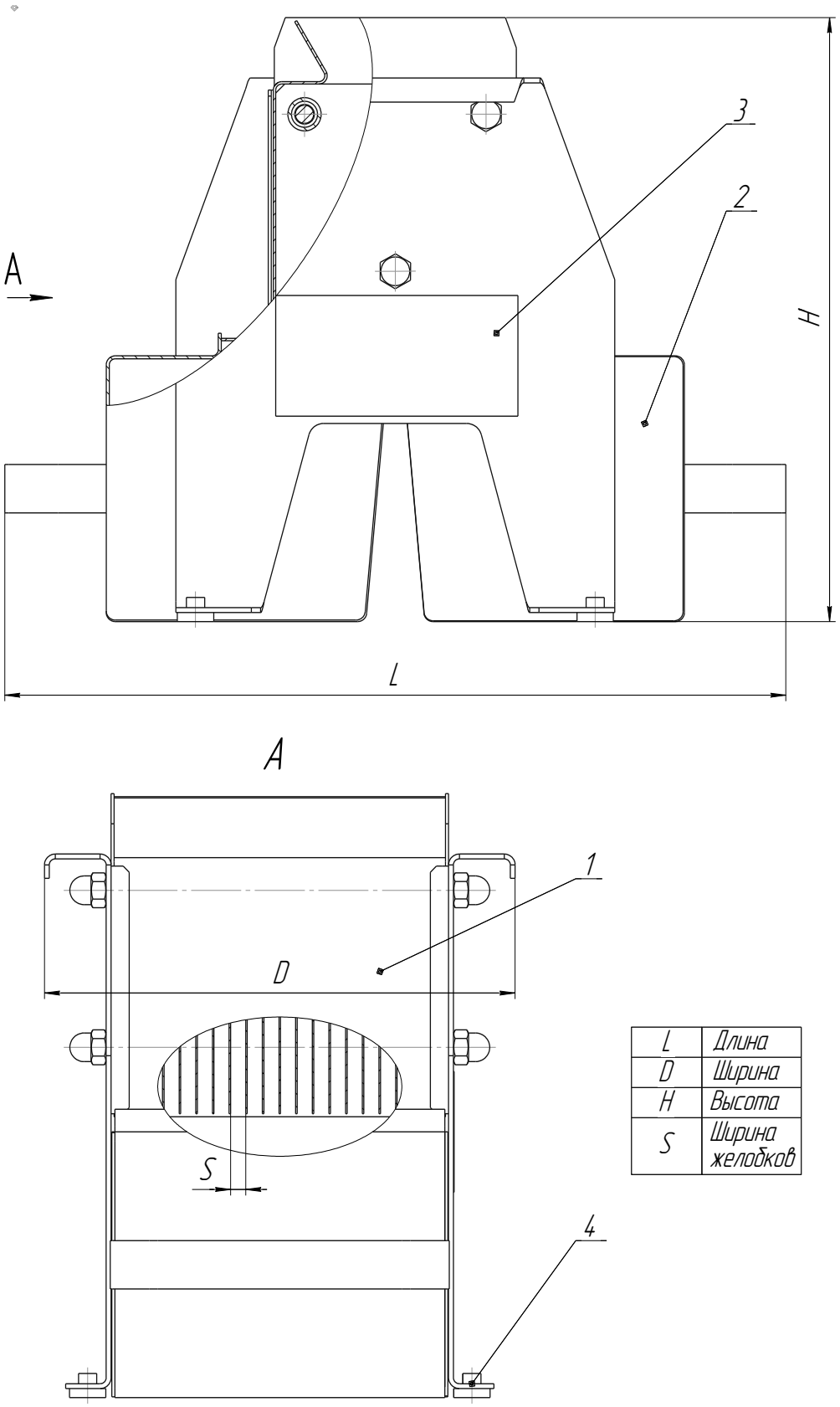

L	Длина
D	Ширина
H	Высота
S	Ширина желобков

Рис. 2 Делитель желобчатый

1— Блок делительный, 2- Пробосборник, 3 — Шильдик, 4 — Опора.

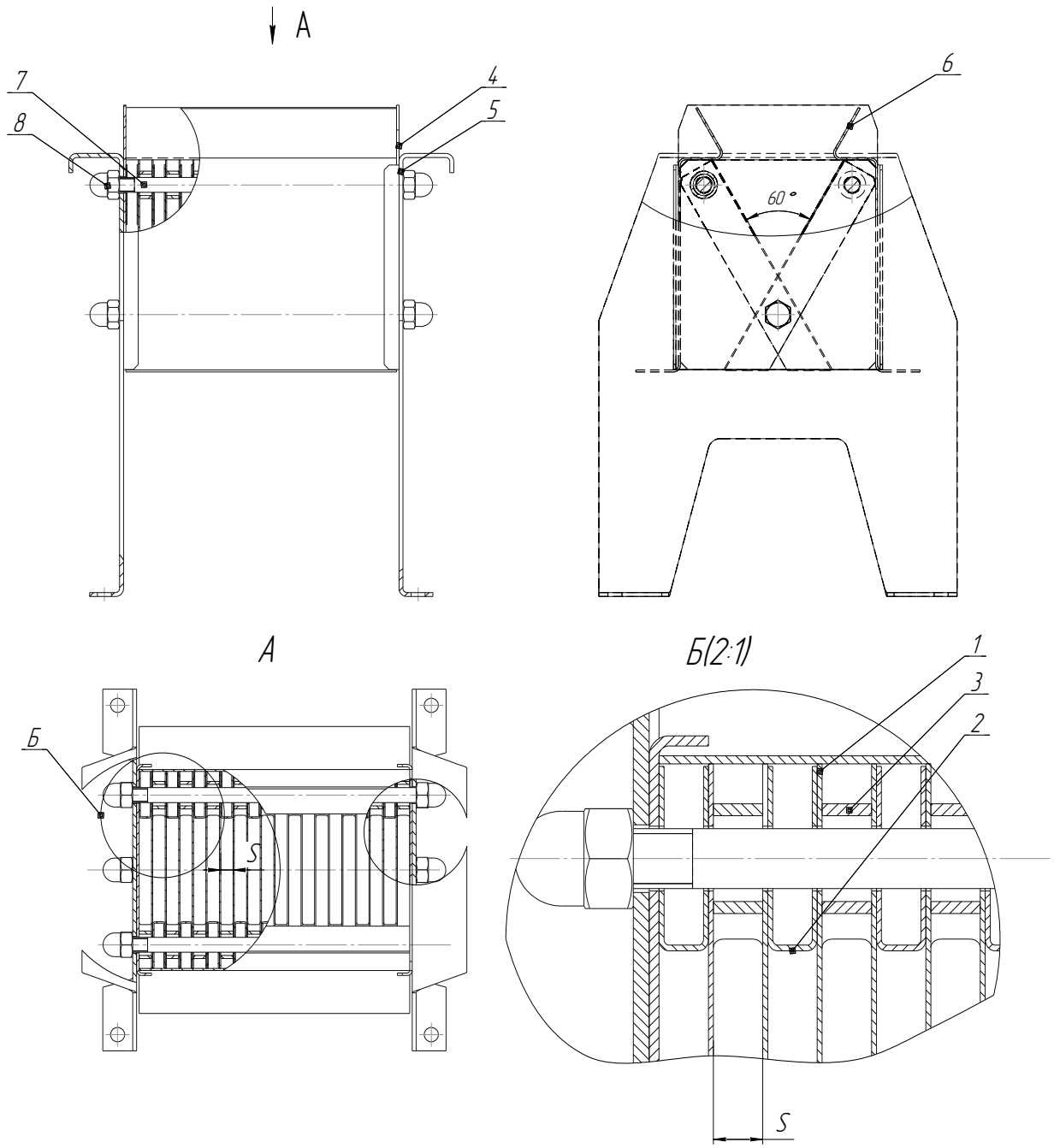

Рис. 2 Блок делительный

1 – Пластина; 2 – Вставка; 3 – Втулка; 4 – Стенка; 5 – Стойка; 6 – Боковина; 7 – Шпилька; 8 – Гайка.

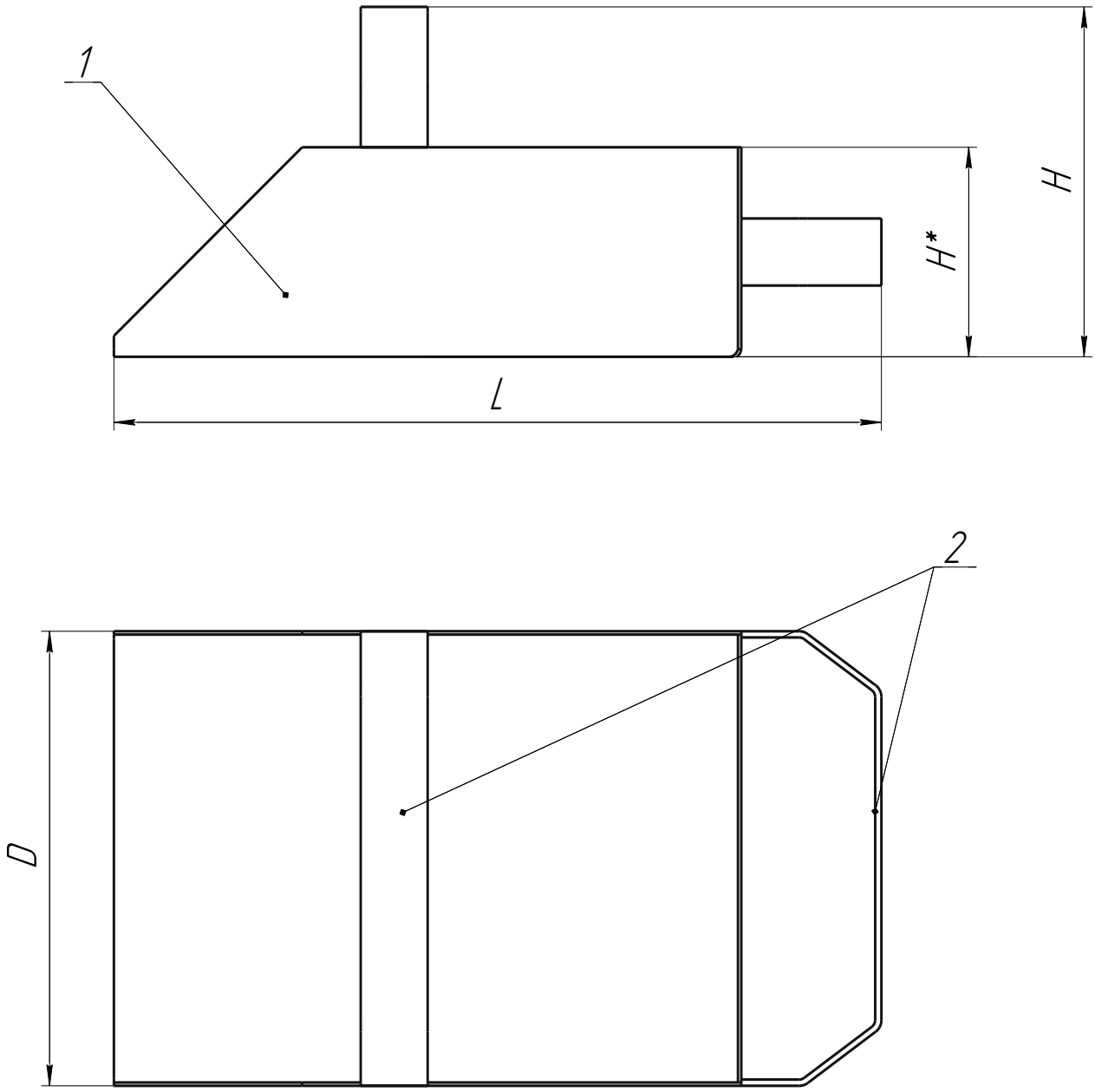

Наименование изделия:	ДП5	ДП10	ДП15	ДП20
L, мм	183,5	183,5	262	262
D, мм	108,5	166,5	247	326
H, мм	83,5	83,5	122	122
H*, мм	50	50	80	80

Рис. 3 Совок

1 – Дно; 2 – Ручка.